Fortsetzung Ersatzteile Ratched Top 1952 - E 79

2243-52	#42	Schaltwalze, OEM 34019-73
2244-41	#43	Welle, Schaltwalze, OEM 34031-41
2245-36A	#44	Dichtring, OEM 34036-36
2244-36A	#45	Si-Schraube, OEM 34050-36
2251-52	#46	Stift, Gangfixierung, OEM 34062-52
2251-52B	#47	Verschlußschraube, OEM 34064-52
2251-52C	#48	Si-Blech, OEM 33066-52
2251-52A	#49	Feder, OEM 34068-52
2242-36C	#58	Buchse, Schaltwelle, OEM 34430-36
2242-52	#59	Schalthebel, OEM 34447-52
2242-52A	#60	Schaltwelle, OEM 34453-52
2242-53	#61	Raststift, links, OEM 34473-53
2242-53A	#62	Raststift, rechts, OEM 34474-53
2242-53B	#63	Feder, Raststift, OEM 34482-53
2242-52B	#64	Mitnehmer, OEM 34488-52
2242-52C	#65	Buchse, Mitnehmer, OEM 34498-52
2242-52D	#66	Feder, Mitnehmer, OEM 34500-52
2242-52E	#67	Cover, Schaltung, OEM 34551-52
2242-52F	#68	Dichtung, Cover, OEM 34552-52
2242-52G	#69	Blende, Cover, OEM 34555-52
2242-52H	#70	Adapterplatte, OEM 34560-52
2242-52I	#71	Dichtung, A-Platte, OEM 34565-52
2204-54A	#72	Schalhebel, OEM 34606-54A
2204-52	#73	Gummi, schwarz, OEM 34609-52
2204-52W	#73	Gummi, weiß, OEM 34609-52
2204-65	#74	Gummi, schwarz OEM 34611-65
2204-65W	#74	Gummi, weiß, OEM 34611-65
2204-54B	#75	“Heel“ Schalthebel, OEM 34690-54B
2204-65A	#76	Schaltwippe, OEM 34692-65
MM0755	#77	Ratched Top kpl., OEM 34799-65
2259-59	#78	Gehäuse, Ratched Top, OEM 34803-59
2259-52	#78	Gehäuse, Ratched Top, OEM 34805-52
2423-30	#79	Si-Pin, OEM 42269-30
5082-64A	#80	Neutral+Stop-Schalter, OEM 71507-64A
5082-64	#80	Beilagring, Schalter, OEM 71521-64

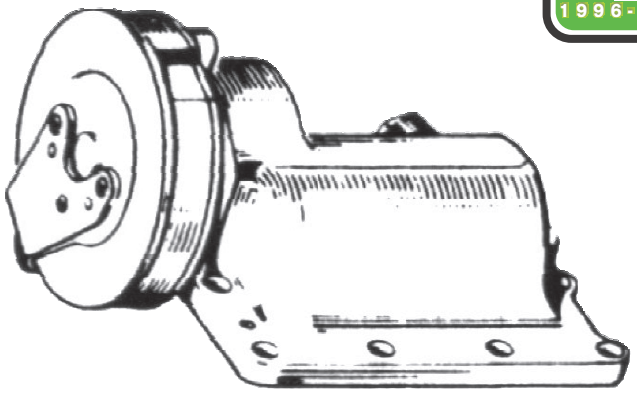

Ratched Top Kit 4-Gang, 1952 - E 79

Passend für Big Twin 4-Gang Getriebe von 1952-E79 bieten wir diesen kompletten Ratched Top Kit für Fußschaltung an. OEM 34799-65
MM0755

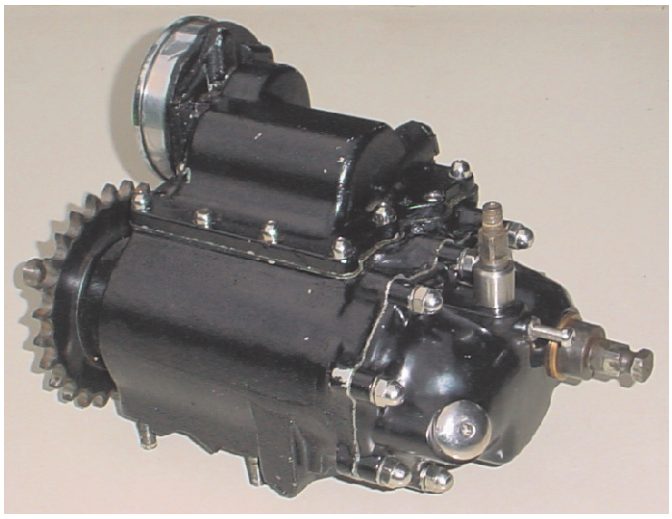

Tel. 02384-9200-76 | Fax 02384-9200-69
www.mm-cycle.com | info@mm-cycle.com

mm-cycle
GOOD SERVICE SINCE 1996

Copyright Milwaukee-Motorcycles e.K.© 1996-2015
Twietenweg 6 59514 Welver Deutschland